دستورالعمل های نصب و اجرایی
پروفیل های چوپکس

www.choopex.com

دستورالعمل های نصب و اجرای پروفیل های چوپکس

(رعایت نکات فوق جهت ارائه گارانتی محصول ضروری است)

۱- نگهداری و دپوی پروفیل های چوب پلاست

۱-۱- نکته اول اینکه پروفیل های چوب پلاست باید بر روی سطح صاف نگهداری شوند بطوری که هر ٦٠ سانتیمتر زیر محصول پروفیل نگهدارنده قرار داشته باشد (هیچ وقت چوب پلاست را به طورمستقیم روی زمین قرار ندهید). پروفیل چوب پلاست را در صورتیکه از بسته بندی کارخانه خارج شده است بپوشانید.

۱-۲- توجه داشته باشید که محصولات چوب پلاستیک فقط مناسب کاربرد به عنوان پوشش سطوح می باشد و برای مصارف سازه ای مناسب نیستند و قابلیت بارگزاری ندارند.

۱-۳- چوب پلاست ها تا زمان نصب دور از تابش مستقیم نور خورشید قرار گرفته شوند.

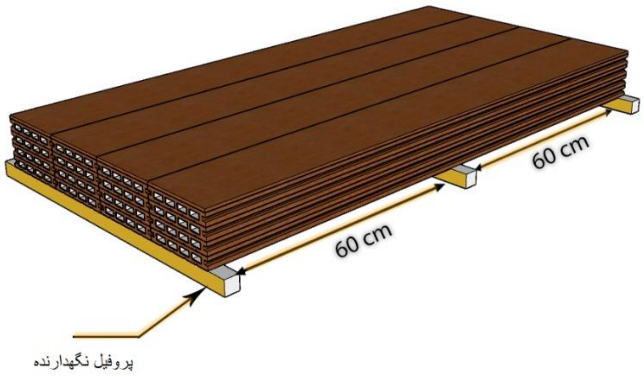

تصویر 1

۱-٤- پروفیلها در مکانی خشک که هوا در آن جریان داشته باشد نگهداری شوند.

۱-٥- پیشنهاد می گردد ٤٨ساعت قبل از شروع انجام عملیات نسبت به باز نمودن پوشش های بسته بندی محصول (همان مقدار که برای هر مرحله از کار لازم است)اقدام گردد، به دلیل اینکه پروفیل ها خود را با هوای محیط سازگار کنند.

۱-٦- شروع عملیات نصب به گونه ای تنظیم گردد که سایر امورساختمانی به اتمام رسیده باشد و یا تداخلی با اجرا نداشته باشد.

۲-زیر سازی

۲-۱- زیر سازی مربوط به کف (دور استخر و تراس)

کف مورد نظر توسط سیمان،کاملا صیقل شده و با شیبی مناسب جهت دفع رطوبت سطحی به سمت کفشور یا باغچه جهت نصب قوطی زیرسازی آماده شود.

۲-۲-زیر سازی مربوط به نما (بدنه، کلیه و نما)

برای نمای ساختمان ، با کلیه ها بایستی منافذ دیواره ها کاملا با سیمان با مواد پرکننده پوشانده شود و اماده ی شاسی کشی گردد در صورتیکه در نما قرار است سنگ یا سایر متریال ها استفاده گردد ، بایستی دستک هایی جهت اتصال شاسی کشی چوب پلاست تعبیه گردد.

۳-شاسی کشی فلزی

۱- چوب پلاست برای هر گونه کاربری حتما بایستی روی زیرسازی که به صورت شبکه فلزی ساخته شده است نصب شود.
۲- پروفیل فلزی مناسب برای انجام شاسی کشی و زیر سازی با ضخامت ۲ میلی متر میباشد.
۳- ابعاد قوطی فلزی بسته به نوع کاربری متغیرمیباشد.
٤- شاسی فلزی میبایست به شکل عمود بر پروفیل چوب پلاست نصب گردد.
٥- حتما قوطی های فلزی را توسط ضد زنگ و اپوکسي با توجه به شرایط آب وهوایی پوشش دهید تا نسبت به زنگ زدگی و خوردگی مقاوم شوند.

تصویر ۲

۳-۱ شاسی کشی زیرسازی

۱- قوطی زیرسازی میبایست در جهت عمود بر مسیر پروفیل های چوب پلاست نصب گردند.
۲- باید ازهمان سایز قوطی زیرسازی در هر یک مترعمود بر زیرسازی اصلی جهت کلاف کردن بستر زیرسازی استفاده نمود (مشابه تصویر ۳-۱).
۳- بستر تاروپود کلاف زیرساز باید به کمک پایه هایی از همان قوطی زیرساز از بسترمحل نصب فاصله گیرد.حداقل فاصله قوطی زیرین تا کف ۲ تا ۳ سانتی متر باشد و ترجیحا زیرپایه های فلزی از منجیت (لاستیک زیرسازی)جهت عدم پوسیدگی پایه ها استفاده شود.ارتفاع بستر کار تا روی قوطی کشی حداقل ۱۰سانتی متر باشد و آکس شاسی کشی آهن برای کف حداکثر ۳۰ سانتی مترمی باشد که بهتر است از قوطی با ضخامت ۲ میلی متر استفاده شود.

تصویر ۳-۱

٤- باید توجه داشت در محل هایی که پروفیل های چوب پلاست در راستای طولی با هم برخورد میکنند حتما قوطی زیر ساز به صورت دوبل با فاصله ۲ سانت ازهم اجرا شود(تصویر ۳-۲).
٥- قیدها میبایست به شکل عمود بر پروفیل اصلی و درجهت موافق با شیب محل نصب گردند تا حرکت و تخلیه آب در بین قیدها آسان گردد (اگرچه به صورت کلی زیرسازی باید حداقل ۳ سانتی متر از بستر کار بالاتر باشد).
٦- قوطی مناسب برای شاسی کفسازی در فضاهای شخصی و خصوصی ،۳۰*۳۰ و برای فضاهای عمومی ٤*٤۰ میباشد.
۷- شاسی کشی پله و نیمکت مشابه شاسی سازی کفسازی می باشد.

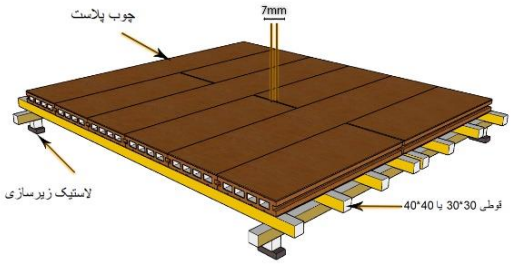

تصویر ۳-۲

CHOOPEX
www.choopex.com

نصب موزاییک تایل چوب پلاست

موزاییک تایل مربع ۳۰*۳۰ سانتی مترمی باشد که ازمونتاژچهارعدد دک ۷ سانت (بسته به سلیقه مشتری) برش خورده بر روی زیره پلاستیکی ساخته می شود. زیره های پلاستیکی حالت نر و مادگی دارند. و خیلی آسان و سریع در هم جفت می شوند برای نصب آن دیگر نیازی به شاسی کشی فلزی ونصاب ماهر نمی باشد.

نکته ای که در خصـــوص موزاییک تایل وجود دارد این اســت که چوب پلاســت به دلیل اینکه ترکیبی از پودر چوب و پلیمراسـت میل به تابیده شـدن دارد، اگر در محیطی مانند دور اسـتخر قرار بگیرد که مدام در معرض آب اسـت و آب بین شیارهای زیره پلاستیکی می ماند و اگر یخ بزند باعث می شود به پروفیل های چوب پلاست فشار وارد شود واصطلاحا محصول تابیده میشود. بهترین پیشنهاد برای استفاده از موزاییک تایل غرفه های نمایشگاهی می باشد. در سریع ترین زمان ممکن و بدون هزینه این محصول نصب می شود، و پس از اتمام کار جمع می شود و دوباره در مکان دیگری قابل استفاده میباشد.

همچنین در تراس های کوچکی که مسقف هستند و کف آنها در معرض مستقیم تابش آفتاب قرارندارند برای جلوگیری از کثیف کاری (جوشـکاری، برش شـاخه های چوب پلاست و پراکندگی خرده چوب در محیط و ...) می توان از موزاییک تایل به عنوان بهترین گزینه برای کفپوش استفاده کرد.

۳-۲شاسی کشی نما

۱- اکس شاسی کشی آهن برای نما حداکثر ٤٠تا٥٠سانتی متر(بسته به نوع پروفیل چوب پلاست)می باشد که جزئیات نصب آن به صورت کلی مشابه زیرسازی کفپوش است.
۲- در مواقعی که امکان فارســی بر کردن به دلایل مختلف در قســمت های زاویه دار، نما و کنج ها وجود ندارد بهتر است از نبشی مناسب برای کاور کردن آن قسمت ها استفاده گردد.
۳- در شرایطی که در نما چوب پلاست بصورت تلفیقی وترکیبی، با هر متریال دیگرصورت گیرد ، بهتر است در ابتدا آن متریال اجرا گردد و بعد از آن پروفیل های چوب پلاسـت بر روی نما اجرا شـود تا آسـیبی به آنها در هنگام اجرا وارد نگردد. در این موقع با توجه به حساسیت وسختی استفاده از دو متریال متفاوت ، هماهنگی لازم کارفرما و یا نماینده او با گروه نصب چوب پلاست الزامی میباشد.
٤- قوطی مناسب برای اجرای نما و بدنه ۳۰*۳۰ میباشد.
٥- شاسی کشی بدنه،کلیه،آلاچیق،انواع فلاور باکس و جداره ها وبافت های چوب پلاست مشابه شاسی کشی نما میباشد.
٦- شاسی کشی نما نیزمانند کف باید ازدیوارفاصله داشته باشد ومحل تلاقی طولی پروفیل های چوب پلاست قوطی کشی باید دوبل با فاصله ۲ سانتی متر نصب شود.
۷- به دلیل انبساط و انقباض طولی در چوب پلاست لازم است که ما بین فواصل پروفیل ها، ٥ تا ۷ میلی متردرز و فاصله قرار بگیرد تا به مرور زمان چوب پلاست ها رو به بالا قوس پیدا نکند.

۴ -نصب چوب پلاست

۴-۱- چوب پلاست کف

۱- قیدهای زیرسازی می بایست نسبت به شاخه ها کاملا به شکل قائم قرارگیرند.
۲- پروفیل های چوب پلاستیک را قبل از شروع عملیات نصب مطابق با نقشه و زیرسازی آهنی برش دهید.
۳- برای این که فاصله بین شاخه ها به شکل منظم دیده شود بهتراست که از کلیپس دربین فواصل استفاده گردد.
٤- در مواردی که کفپوش ها با اتصالات ویژه ازجمله کلیپس های مخصوص نصب می گردد. فاصله بین دو شاخه براساس ضخامت بدنه کلیپس خواهد بود (حداقل ۷ میلی متر).
٥- پروفیل های چوب پلاست باید در هنگام برخورد با دیوار ها حداقل ۱۲میلیمتر فاصله داشته باشد.
٦- به منظور اینکه درانتهای کار زیرشاخه ها خالی نمانده و به مرور زمان رو به بالا انحنا پیدا نکند می بایست حتما سرشاخه ها با کلیپس را به قید زیر کار متصل و پیچ شود.

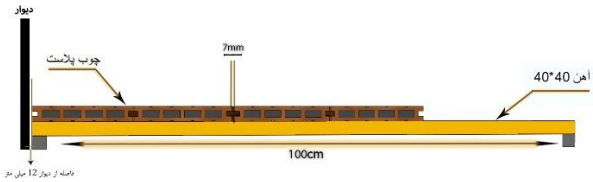

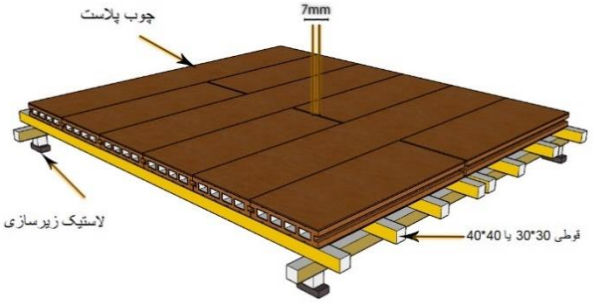

***باید توجه داشت که نباید پیچ ها را بیش از حد سفت نمود.**

۱- ۷از فیکس شدن سرشاخه ها بر روی قید اطمینان حاصل کنید .
۲- فاصله بین شاخه ها برای خروج و تخلیه آب در کفسازی حتما رعایت شود.
۳- در انتهای کار، شاخه آخر را با استفاده از پیچ های گالوانیزه به قید متصل نموده و سپس یک کلیپس میانی را بین دو شاخه آخر قرار داده و آن را به قید پیچ می نماییم.
٤- در کنج های فارسی بر شده یا گوشه های نود درجه که امکان استفاده از کلیپس درشیار پروفیل چوب پلاست وجود ندارد ، از پیچ سرمته یا گالوانیزه جهت نصب چوب پلاست استفاده میشود.
٥- پس از نصب شاخه نخست بر روی قید زیرین شاخه باید به مرکز قید پیچ شود و حداقل ۳ سانتیمتر از لبه فاصله داشته باشد تا از شکستن لبه شاخه جلوگیری گردد. کلیپس اتصال را درون شیار شاخه نخست قرار داده و سپس شاخه بعدی را بدون فشار آوردن به شاخه اولی وصل می کنیم . توصیه می گردد که شاخه ها تک به تک به قید های زیرین نصب گردد .
٦- قیدها می بایست به شکل عمود بر پروفیل اصلی و در جهت موافق با شیب محل نصب گردند تا حرکت و تخلیه آب دربین قیدها آسان گردد.

۷- قوطی مناسب برای شاسی کفسازی در فضاهای شخصی و خصوصی، ۳۰*۳۰ و برای فضاهای عمومی ۴۰*۴۰ میباشد.
۸- ۱شاسی کشی پله و نیمکت مشابه شاسی کشی کفسازی میباشد.

٤-۲چوب پلاست بدنه

۱- پروفیل های چوب پلاستیک را قبل از شروع عملیات نصب مطابق با نقشه و زیرسازی آهنی برش دهید.
۲- قیدها میبایست نسبت به شاخه ها کاملا به شکل قایم قرار گیرند.
۳- از فیکس شدن سرشاخه ها بر روی قید اطمینان حاصل کنید.
٤- با توجه به خاصیت واکشیدگی چوب پلاست میبایست درانتهای کار حداقل ۱۰ تا ۱۲میلی متر فاصله با دیوار داشته باشد. این فاصله برای شاخه هایی به طول۳متراست، درصورت افرایش طول شاخه، این فاصله نیز افزایش میابد.
٥- ازپروفیل های چوپکس نمی توان به عنوان سازه پایدار استفاده نمود و صرفا جهت پوشش سطوح و امور تزیینی استفاده می گردد.
٦- در قسمت های زاویه دار نما و کنج ها برای زیبایی کار بهتراست پروفیل فارسی برگردیده ونصب گردند. لازم است برای اجرای دقیق تر نما در قسمت های ذکر شده که نیاز به فارسی برکردن متریال چوب پلاست دارد ، در بخش زیرسازی شبکه فلزی نهایت دقت بکار گرفته شود تا درهنگام فارسی کردن متریال کمترین ضریب خطا را داشته باشیم.
۷- باید توجه داشت که نباید پیچ ها را بیش از حد سفت نمود.
۸- پس از نصب شاخه نخست بر روی قید زیرین شاخه باید به مرکز قید پیچ شود و حداقل ۲سانتی متر از لبه فاصله داشته تا از شکستن لبه شاخه جلوگیری گردد.
۹- پیشنهاد میشود به جای فارسی بر از نبشی در کنج کارها استفاده از شود. به دلیل انبساط وانقباض پروفیل های چوب پلاست در کنج به مشکل می خورند.

۴-۳درز انبساط

۱- فاصله چوب پلاست از یکدیگر به اندازه ٥ تا ۷ میلیمتر می باشد که این درز به عنوان درزانبساط می باشد که بسته به شرایط آب وهوایی ممکن است در حین اجرا کم و یا زیاد شود. این درز انبساط محل های برخورد با دیوار حاشیه کار تا ۱۲ میلی متر افزایش پیدا میکند.
۲- در صورت استفاده از قرنیز رعایت درز انبساطی به میزان ۷ میلیمتر بین شاخه ها و قرنیز اجباری است.
۳- فاصله انبساطی بین قیدها و دیوار حتما رعایت شود.

۵-نکات اساسی در ارتباط با نصب پروفیل های چوب پلاست

۱- چیدمان اصولی قیدهای زیر سازی می بایست کاملا رعایت گردد.
۲- قیدها می بایست نسبت به شاخه ها کاملا به شکل قائم قرارگیرند.
۳- -فاصله انبساطی بین قیدها و دیوارحتما رعایت شود
٤- چنانچه شاخه نخست درست نصب نگردد. اثرآن برروی کل کارمشاهده خواهد شد.
٥- فاصله بین شاخه ها برای خروج و تخلیه آب حتما رعایت شود .
٦- از پروفیل های چوب پلاست نمی توان به عنوان سازه پایداراستفاده نمود.
۷- در صورتی که چوب پلاست توسط مواد چرب آلوده شده سریعا نسبت به پاکسازی آن اقدام گردد.
۸- از رنگ زدن چوب پلاست (سیلر کیلر وجلا و..) خود داری کنید و درصورت نیاز به رنگ آمیزی با مشاورین شرکت تماس حاصل فرمایید.

***نکته مهم آنکه پروفیل های چوب پلاستیک به صورت ذاتی در مرور زمان دچار یک تا دو پرده رنگ پریدگی میشوند که با زدن عملیات سمباده روی کاراین تغییر کمتر خواهد شد ولی احتمال جذب روغن و لکه برروی سطح نیز افزایش پیدا میکند.**

٦-اشتباهات نصب

۱- کار گذاشتن قیدها داخل سیمان
۲- قراردادن قیدها بدون رعایت فاصله های توصیه شده
۳- قراردادن قیدها بدون رعایت درزهای انبساطی
٤- قراردادن قیدها بدون رعایت فاصله در کنار دیوار
٥- سفت کردن بیش از حد پیچ ها
٦- همیشه باید از تخلیه آسان آب و گردش هوا اطمینان حاصل نمود

- <u>به دلیل تغییر رنگ تدریجی پروفیل های چوب پلاست به هنگام سفارش مجدد کالا انتظارعدم تطابق کالارا داشته باشید.</u>